标记 Sign	处数 Quantity	变更文件号 Change File Number	变更内容 Change Content	变更人 Change By	变更日期 Change Date

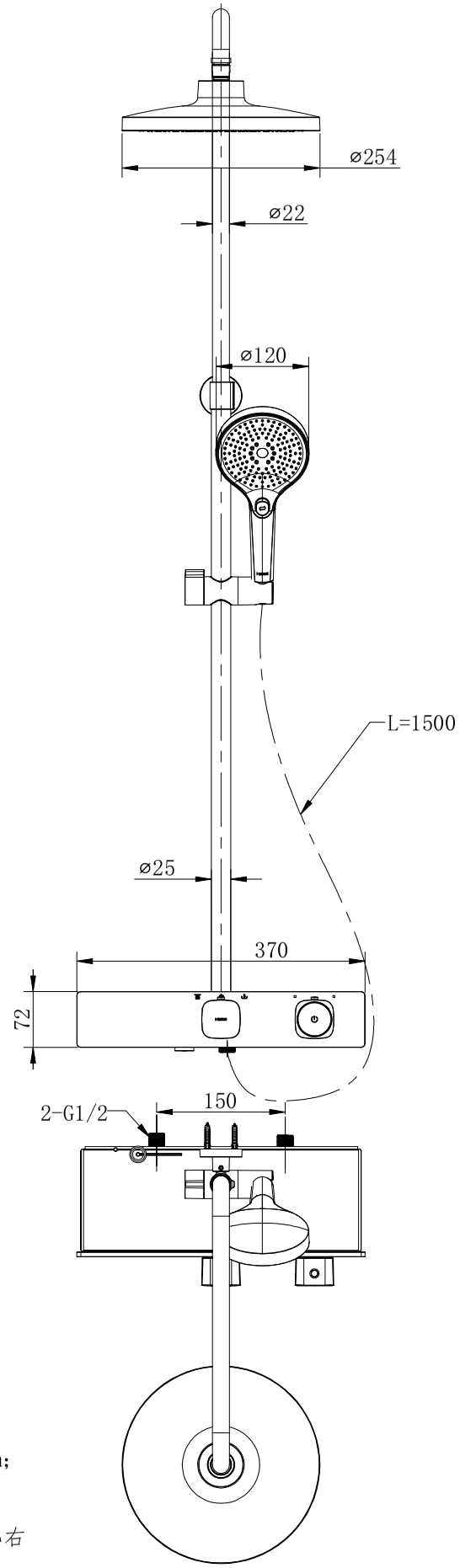

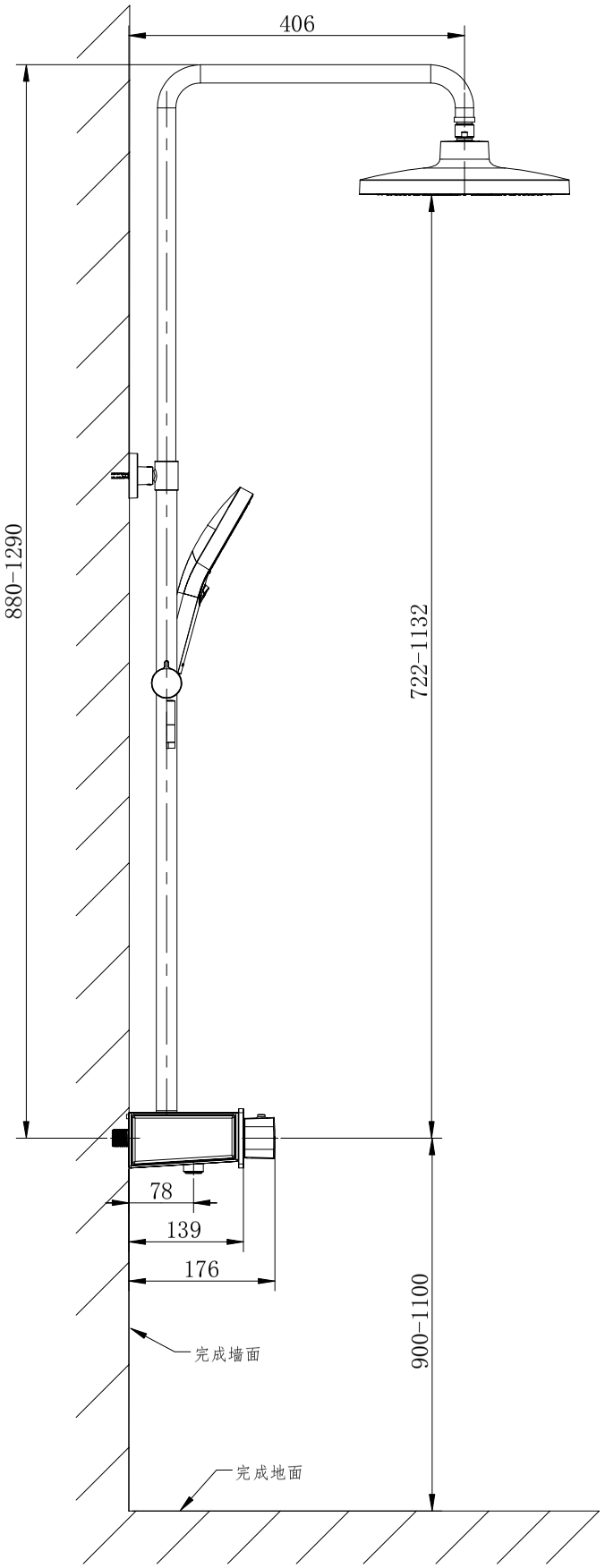

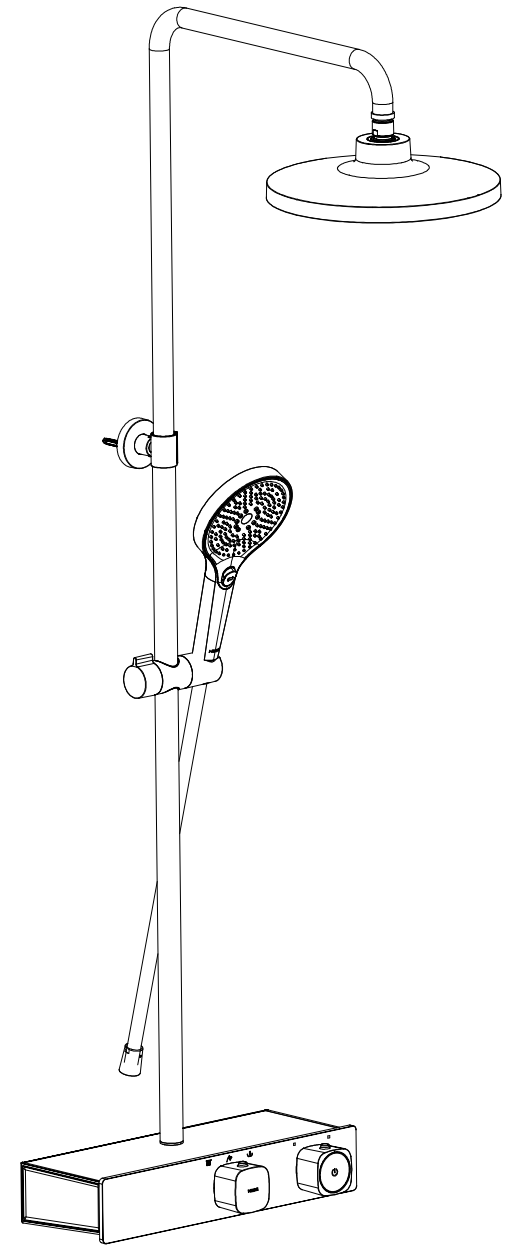

技术要求：
1、建议龙头安装高度900-1100mm；
2、正常使用水压0.1-0.5MPa，
建议使用水压0.3MPa；
3、安装时（人体面向产品）左热右冷，曲脚缠绕生胶带。

重要尺寸★ Critical Dimension	未注尺寸公差 Tolerance Unless Stated Otherwise					
基本尺寸 Basic Dimension	>0.5～6	>6～30	>30～120	>120～400	>400～1000	角度
公差值 Tolerance Value	±0.5	±1	±1.5	±2.5	±4	±0.5°

产品描述 Name		淋浴大花洒HMF158-333-WS&SN&CP尺寸图			
产品编码 MMV		FB1583000CPB0A			
比例 Scale	1:8	图号 Drawing No.	C-FB1583		
材质 Material	ASSY	版本 Version	A	第一视角 First Angle Projection	
重量 Weight		绘图单位 Unit	mm	共 1 页/第 1 页 Sheet Number	
设计 Designed By	马福佳	日期 Date	2022.11.15	HEGII 恒洁 恒洁卫浴有限公司	
审核 Checked By		日期 Date	2023.3.1		
批准 Approved By		日期 Date	2023.3.1		