标记 Sign	处数 Quantity	变更文件号 Change File Number	变更内容 Change Content	变更人 Change By	变更日期 Change Date

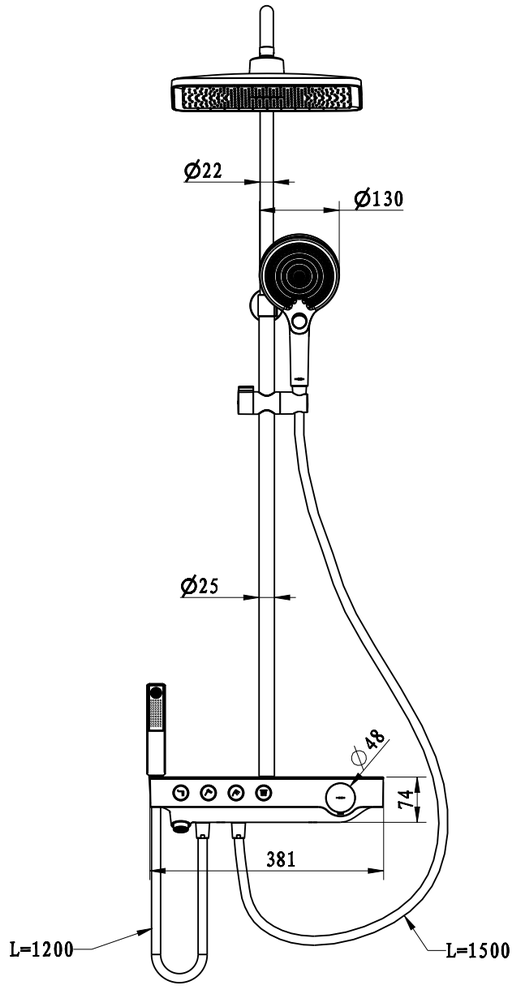

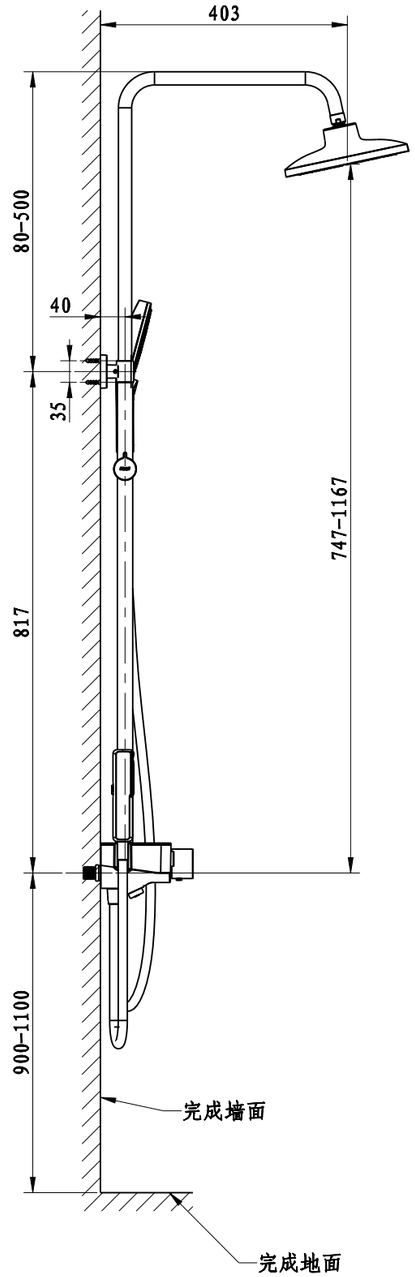

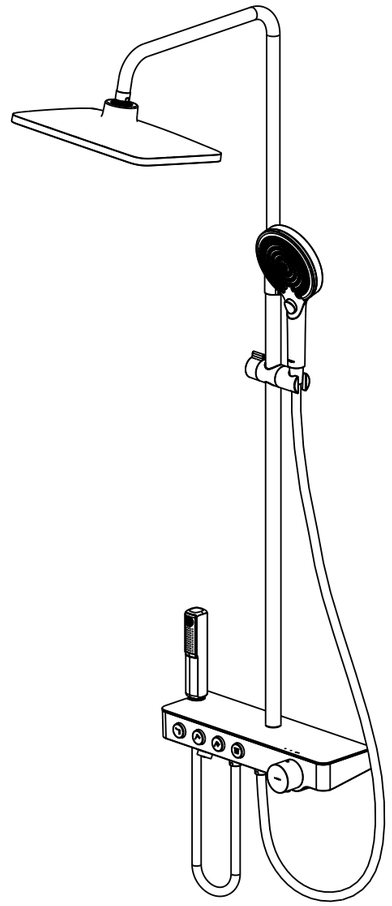

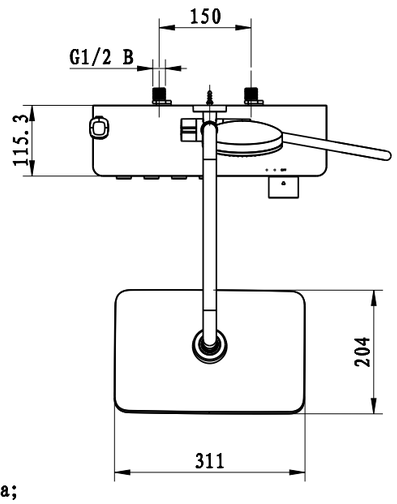

技术要求:
1、建议安装高度900-1100mm;
2、安装时（人体面向产品）左热右冷;
3、正常使用水压0.1-0.5MPa，建议使用水压0.3MPa;
4、安装时螺纹需缠生胶带。

重要尺寸 ★ Critical Dimension	未注尺寸公差 Tolerance Unless Stated Otherwise					
基本尺寸 Basic Dimension	>0.5~6	>6~30	>30~120	>120~400	>400~1000	角度
公差值 Tolerance Value	±0.5	±1	±1.5	±2.5	±4	±0.5°

产品描述 Name		淋浴大花洒HMF115-333PA\水净\壁式明装\四功能尺寸图			
产品编码 MMH		FB1154000CPB0A			
比例 Scale	1:10	图号 Drawing No.	C-FB1154		
材质 Material		版本 Version	A	第一视角 First Angle Projection	
重量 Weight		绘图单位 Unit	mm	共 1 页/第 1 页 Sheet Number	
设计 Designed By	谭振龙	日期 Date	2023.2.7	HEGII 恒洁 恒洁卫浴有限公司	
审核 Checked By		日期 Date	2023.2.7		
批准 Approved By		日期 Date	2023.2.7		